アクアAQ−15SB（MI）

付属ねじ
手すり取付：⊕ 皿ﾄﾞﾘﾙねじ3.5×13 2本

アクアレール直ジョイント詳細図

AQ-15SB(MI)

注意 金具を手すり棒や柱等にﾋﾞｽ止めする際には必ず下穴をあけてください。

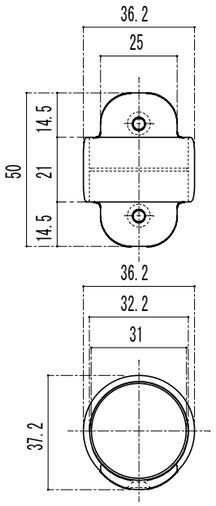

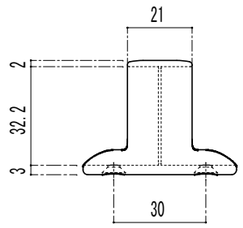

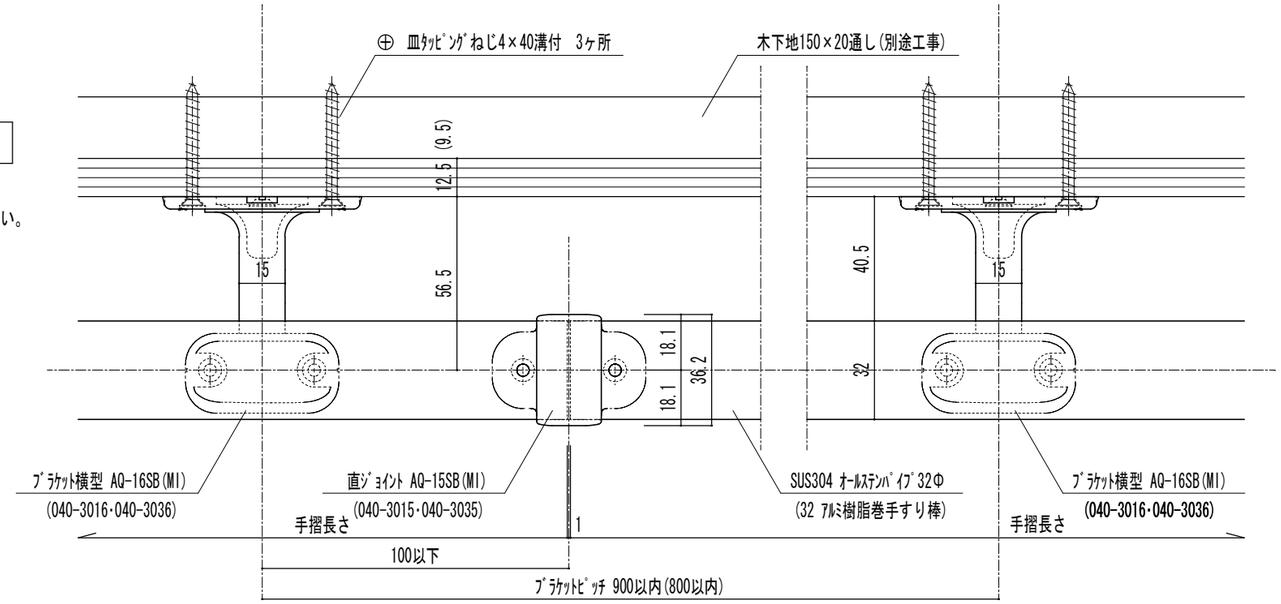

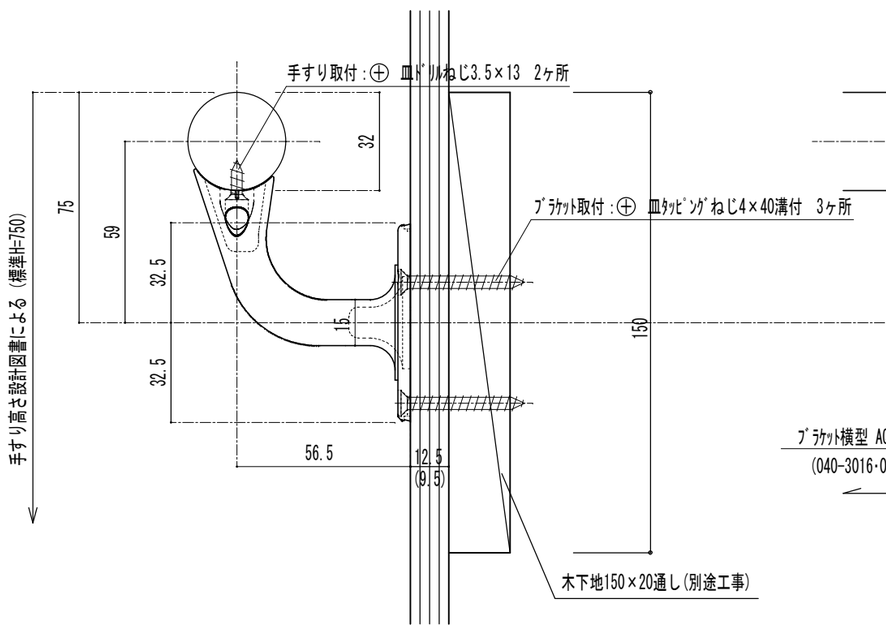

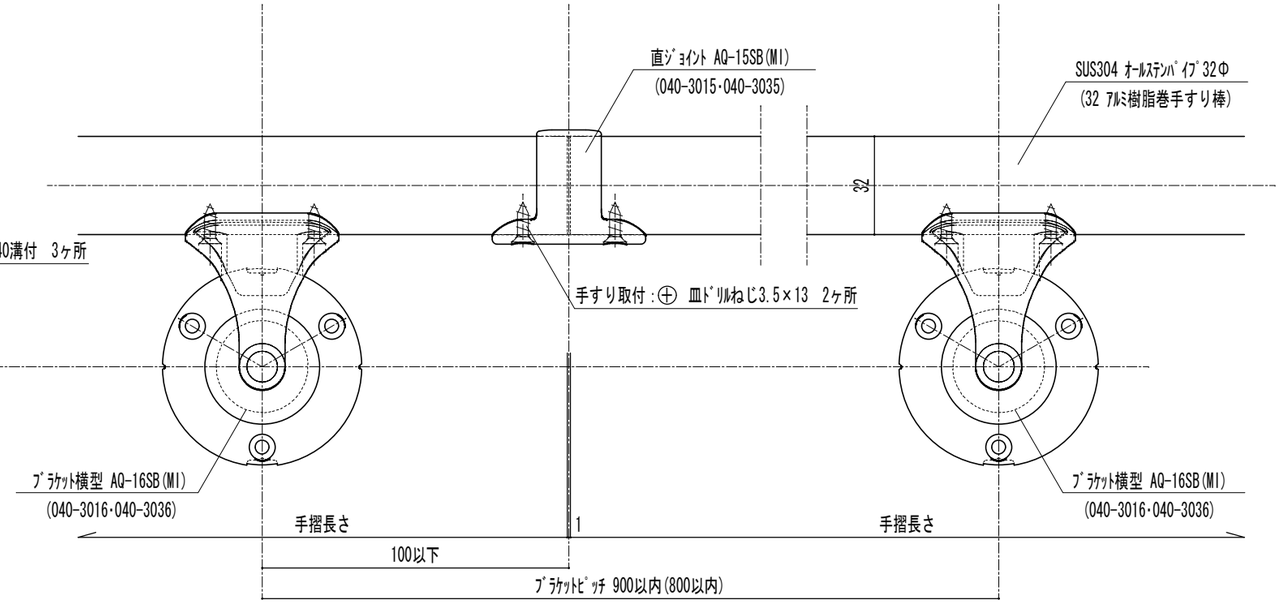

※（ ）内は32ｱﾙﾐ樹脂巻手すり棒を示す。

品番	名称	数量	材質	表面処理	備考	記事

名称	ﾊﾞｳﾊｳｽｱｸｱﾚｰﾙ直ｼﾞｮｲﾝﾄ納まり詳細図 形式 笠木:ｵｰﾙｽﾃﾝﾚｽﾊﾟｲﾌﾟ 32φ 笠木:ｱﾙﾐ樹脂巻手摺棒32φ	製図月日 11.09.30	承認	検図	設計	製図			
図番	AQ-15SB(MI)	尺度	1/2	マツ六株式会社 MaZROC CO.,LTD.					